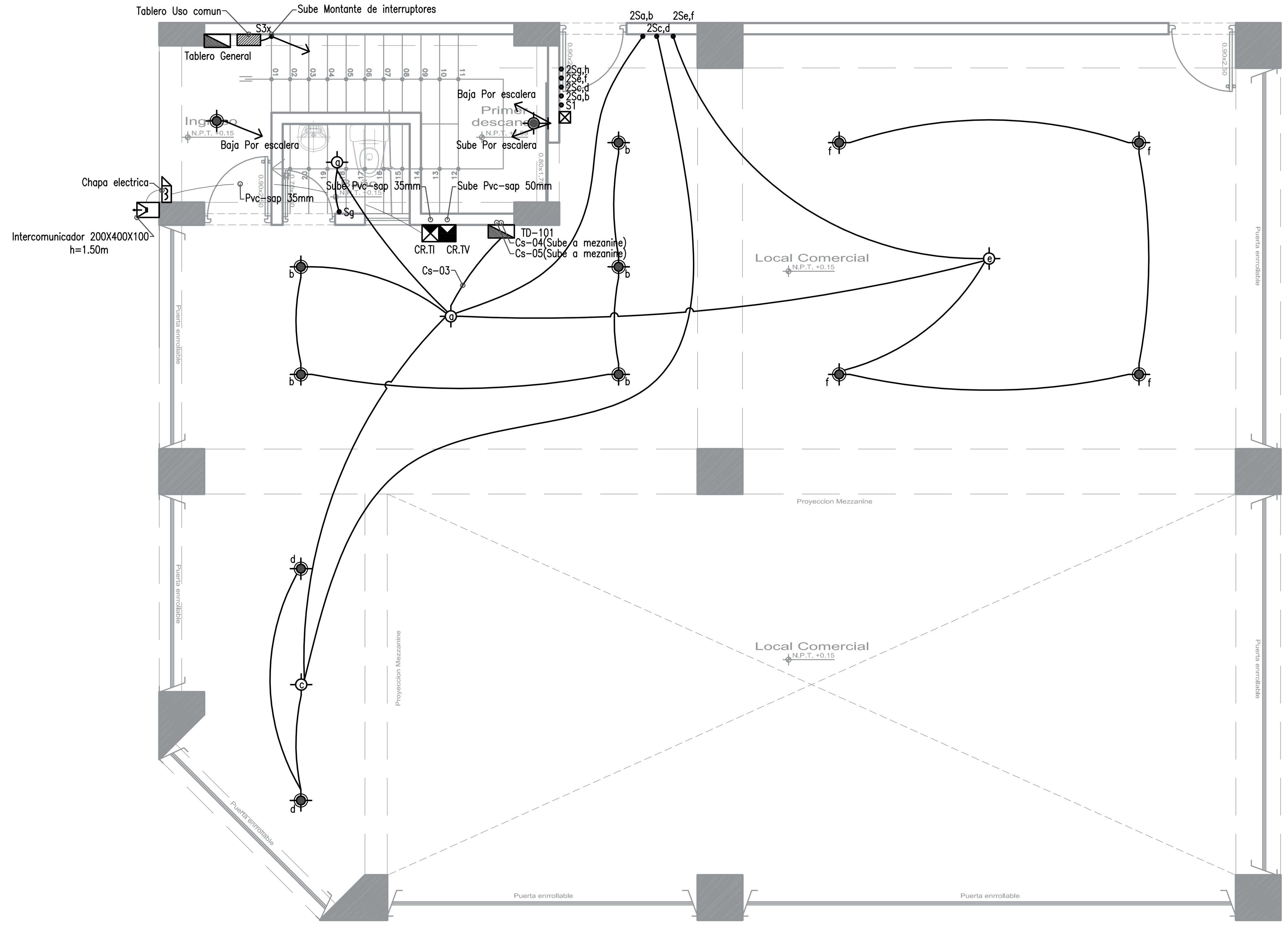

1mer Piso - Local Comercial

ESCALA: 1/50

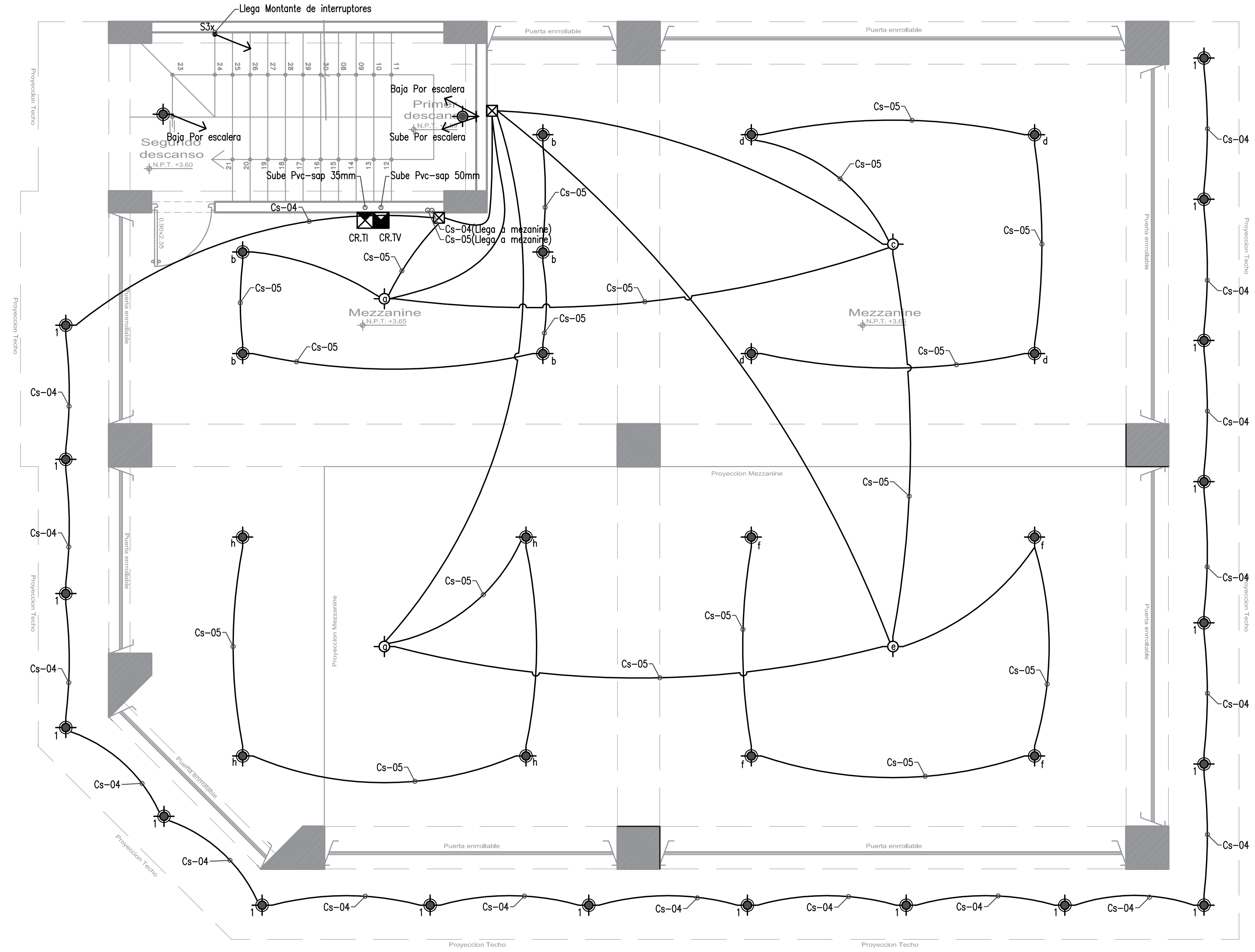

Primer Piso - Mezzanine

ESCALA: 1/50

LEYENDA

SIMBOLO	DESCRIPCION	CAJA (mm.)	ALTURA AL EJE (mts. S.N.P.T.)
	SALIDA PARA CAMPANILLA DE TIMBRE CON TRANSFORMADOR DE 220/12V	100x55x50	2.00.
	PULSADOR DE TIBRE	100x55x50	1.20
	SALIDA PARA SENSOR DE MONOXIDO DE CARBONO	CDA. 100x40	1.80
	SALIDA PARA BOTONERA DE ARRANQUE Y PARADA DE EXTRACTORES	ESPECIAL	1.40
	CAMARA DE VIGILANCIA	CDA. 100x40	2.20
CCCV	CENTRAL DE CONTROL CAMARA DE VIGILANCIA	100x55x50	1.80 (EN CAMPO)
	CENTRAL DE DISTRIBUCION WIFI	100x55x50	1.80 (EN CAMPO)
	SALIDA ETHERNET	100x55x50	0.30-2.00 (EN CAMPO)
CCET	CENTRAL DE CONTROL ETHERNET	100x55x50	(EN CAMPO)

NOTA:
LAS ALTURAS INDICADAS EN LA LEYENDA ES REFERENCIAL, EN OBRA EL CONTRATISTA COORDINARA LAS ALTURAS DEFINITIVAS CON EL ARQUITECTO PROYECTISTA

LEYENDA

SIMBOLO	DESCRIPCION	CAJA (mm.)	ALTURA(m.)
[tablero]	TABLERO ELECTRICO PROYECTADO	ESPECIAL	1.80 B.S.
[tubería]	TUBERIA PARA SIST. DE TELEFONOS EXT. 20 mm ø PVC-P EMPOTRADA EN PISO O PARED, SALVO INDICACION	- - -	- - -
[tubería]	TUBERIA PARA SISTEMA DE TELEFONOS INTERNOS 20mmø PVC-P EMPOTRADA EN PISO O PARED, SALVO INDICACION	- - -	- - -
[tubería]	TUBERIA PARA SISTEMA DE TELEVISION 20 mm ø PVC-P EMPOTRADA EN PISO O PARED, SALVO INDICACION	- - -	- - -
[tubería]	TUBERIA PARA SISTEMA DE ALARMA CONTRA INCENDIO 20mmø PVC-P EMPOTRADA EN TECHO O PARED SALVO INDICACION	- - -	- - -
[teléfono]	SALIDA PARA TELEFONO EXTERNO	RECT.100X55X50	0.30 B.I. SALVO INDICACION
[intercomunicador]	SALIDA PARA TELEFONO INTERNO (INTERCOMUNICADOR)	RECT.100X250X50	1.50 SALVO INDICACION
[TV]	SALIDA PARA TELEVISIÓN POR CABLE	CDA. 100x40 TAPA UN GANG	1.40 B.I. SALVO INDICACION
[TV]	SALIDA PARA TELEVISIÓN POR CABLE EN CIELO RASO	RECT.100X55X50	EN CIELO RASO INDICACION
[caja]	CAJA DE PASO DE TELEVISION POR CABLE	CDA. 150x75 Ó INDICADA	0.30 BI.
CD.TV	CAJA DE DISTRIBUCION DE TELEVISION POR CABLE	650x350x150	0.80 B.S.
CR.TV	CAJA REPARTIDORA DE TELEVISION POR CABLE	350x350x100	0.80 B.I.
[caja]	CAJA DE PASO DE TELEFONOS EXTERNOS	CDA. 100X40 Ó INDICADA	0.30 B.I.
CD.TE	CAJA DE DISTRIBUCION DE TELEFONOS EXTERNOS	650x350x150	0.80 B.S.
CR.TE	CAJA REPARTIDORA DE TELEFONOS EXTERNOS	650x350x150	0.70 B.I.
[caja]	CAJA DE PASO DE TELEFONOS INTERNOS - ETHERNET	CDA. 100x40 Ó INDICADA	0.30 BI.
CD.TI	CAJA DE DISTRIBUIDORA DE TELEFONOS INTERNO - ETHERNET	250x250x150 C/MARCO, TAPA Y CERRADURA.	0.80 B.S.
CR.TI	CAJA DE REPARTIDORA DE TELEFONOS INTERNOS	350x350x150 C/MARCO, TAPA Y CERRADURA.	0.80 B.I.
[caja]	CAJA DE PASO CON TAPA CIEGA	CDA. 100X40	2,10
CD.ACI	CAJA DE DISTRIBUCION DE ALARMA CONTRA INCENDIOS	CDA.250x250x150 SALVO INDICACION	0.80 B.S.
[detector]	SALIDA PARA DETECTOR DE HUMO FOTOELECTRICO	OCT. 100X40	---
[detector]	SALIDA PARA DETECTOR DE ELEVACION DE TEMPERATURA	OCT. 100X40	---
[pulsador]	SALIDA PARA PULSADOR DE ALARMA CONTRA INCENDIOS	CDA. 100X40	1,40
[alarma]	SALIDA PARA ALARMA AUDIO VISUAL CONTRA INCENDIOS	CDA. 100X75	2,20
[alarma]	ALARMA SONORA CONTRA INCENDIO	CDA. 100X75	2,20
CACI	SALIDA PARA CENTRAL DE ALARMA CONTRA INCENDIOS	200x200x100	1,80 B.S.
[chapa]	SALIDA PARA CHAPA ELECTRICA EJE MARCO DE PUERTA	SIN CAJA	1,00
[portero]	DIRECTORIO TELEFONO PORTERO(VIDEO PORTERO)	ESPECIAL	1,40
TC	TABLERO DE CONTROL DEL ASCENSOR	ESPECIAL	1,80 B.S.

NOTA.-
.- LAS ALTURAS INDICADAS EN LA LEYENDA ES REFERENCIAL, EN OBRA EL CONTRATISTA COORDINARA LAS ALTURAS DEFINITIVAS CON EL ARQUITECTO PROYECTISTA
2.- ESTA SECCION ESTA ELABORADA SEGUN COMO CONSTA EN LA NORMATIVA DE LA DIRECCION GENERAL DE ELECTRICIDAD - TERMINOLOGIA Y SIMBOLOGIA.
3.- PARA SALIDAS DE DATA Y TELEFONO USAR CAJA RECTANGULAR 100x55x50mm. ADECUADA HASTA PARA CUATRO SALIDAS.
4.- TODO LO REFERENTE A EJECUCION DE LAS INSTALACIONES, CALIDAD Y CARACTERISTICAS DE LOS MATERIALES A UTILIZARSE EN ESTE PROYECTO, DEBERAN CUMPLIR LO ESTABLECIDO EN EL CODIGO NACIONAL DE ELECTRICIDAD DE UTILIZACION Y REGLAMENTO NACIONAL DE EDIFICACIONES (RNE) EN SUS PARTES APLICABLES.

CUADRO DE CARGAS DE LAS UNIDADES DE VIVIENDA TD-101

AREAS

TD-101 **250** M2

CARGAS DE ALUMBRADO Y TOMACORRIENTES

Regla	Descripción	P.I. (W)	F.D. (%)	M.D. (W)
050-202(1)(a)(i)	Carga básica para los 45 m2	1500	100%	1500
050-202(1)(a)(ii)	Carga básica para los segundos 45 m2 o fracción.	1000	100%	1000
050-202(1)(a)(iii)	Carga adicional por cada 90 m2 o fracción.	4000	100%	4000

CUALQUIER CARGA ADICIONAL > 1500 W:

050-202(1)(a)(vi)	Lavadora + Secadora	3000	75%	2250
050-202(1)(a)(vi)	Calentador de agua para baño	2000	75%	1500
	TOTAL	**11500**		**10250**

TABLEROS DE DISTRIBUCION TD-101

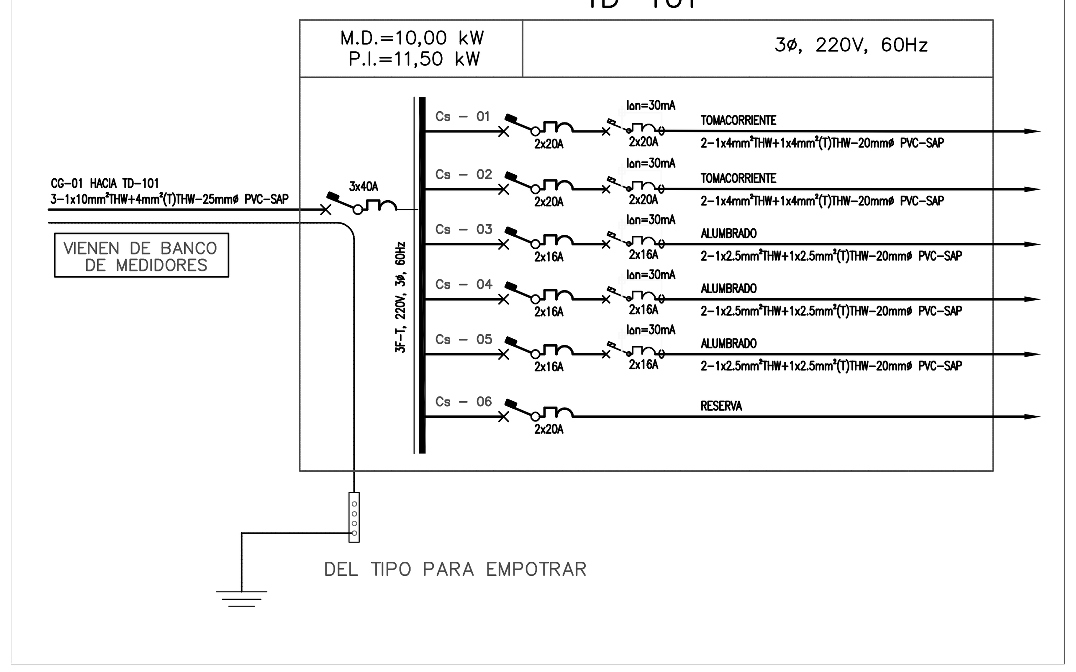

DEL TIPO PARA EMPOTRAR

ESPECIFICACIONES TECNICAS

1. LOS CONDUCTORES DE LOS ALIMENTADORES, SERÁN DE COBRE ELECTROLÍTICO DE 99.9% IACS DE CONDUCTIBILIDAD, TENDRAN AISLAMIENTO DE PVC, DEL TIPO THW-90, TERMOPLASTICO RESISTENTE AL CALOR, LA HUMEDAD Y AGENTES QUIMICOS, TEMPERATURA DE OPERACIÓN DE 90°C, PARA 750V.
2. LOS CONDUCTORES DE LOS CIRCUITOS DERIVADOS, SERÁN DE COBRE ELECTROLÍTICO DE 99.9% IACS DE CONDUCTIBILIDAD TENDRAN AISLAMIENTO DE PVC, DEL TIPO THW, TERMOPLASTICO, RESISTENTE AL CALOR, LA HUMEDAD Y AGENTES QUIMICOS, TEMPERATURA DE OPERACIÓN DE 90°C, PARA 750V.
3. LA MINIMA SECCION A EMPLEAR EN CIRCUITOS DERIVADOS, SERA DE 2.5mm², NINGUN EMPALME QUEDARA EN TUBERIAS.
4. LOS CONDUCTORES DEBERAN DE SER IDENTIFICADOS POR EL COLOR DE SU AISLAMIENTO, DE ACUERDO A LA REGLA 030-036 DEL TOMO UTILIZACION DEL CNE SEGUN LO SIGUIENTE:
   * LOS CONDUCTORES DEL SISTEMA DE APUESTA A TIERRA, SERAN DE COLO VERDE O VERDE CON UNAS O MAS FRANJAS AMARILLAS; SI LOS CONDUCTORES SON DESNUDOS, SE PINTARAN EN SUS EXTREMOS PARA SU IDENTIFICACION.
   * LOS CONDUCTORES DE LAS FASES R,S,T, (A,B,C) EMPLEARAN LOS COLORES ROJO, NEGRO Y AZUL RESPECTIVAMENTE.
5. LAS TUBERIAS Y ACCESORIOS, SERAN DE POLICLORURO DE VINILO (PVC DEL TIPO STANDAR AMERICANO PESADO (P)) LA MINIMA TUBERIA A EMPLEAR SERA DE 15 mm (1/2") LOS ACCESORIOS DE LAS TUBERIAS, PRINCIPALMENTE CURVAS. SERAN DE FABRICA.
6. CONSIDERAR TODOS LOS DIAMETROS DE LAS TUBERIAS COMO DIAMETRO INTERIOS O DIAMETRO NOMINAL, NO DIAMETRO EXTERIOR.
7. LAS CAJAS PARA LAS SALIDAS DE ALUMBRADO, TOMACORRIENTES, CARGAS ESPECIALES Y DE PASE, SERAN DE FIERRO GALVANIZADO DEL TIPO PESADO DE 1.6mm DE ESPESOR. LAS CAJAS OCTOGONALES DE 100x40mm PARA ALUMBRADO RECIBIRAN NO MAS DE 4 TUB. DE Ø20mm. LAS CAJAS DE 100x55x50mm. PARA TOMAC. RECIBIRAN NO MAS DE 3 TUB. DE Ø20mm.
8. LOS TOMACORRIENTES SERAN DEL TIPO DADO, SIMPLES O DOBLES, REDONDO Y CON TOMA A TIERRA CON CAPACIDAD DE 16A Y 250V, LOS INTERRUPTORES SE INSTALARAN A 0.15m (MINIMOS DE SU EJE) DEL VANO PROXIMO. LOS TOMACORRIENTES LLEVARAN CONTACTO A TIERRA Y SERAN SIMPLES O DOBLES SEGÚN PLANO DE TOMACORRIENTES, CON BASE PARA ACEPTAR ENCHUFES REDONDOS PARA 16A, 250 VOLTIOS. LAS PLACAS SERAN DE ACERO INOXIDABLE, LOS TOMACORRIENTES DE USO EXTERIOR Y USO EN LUGARES CON ALTA HUMEDAD SERAN A PRUEBA DE AGUA SIMPLE O DOBLE PARA 16 AMP. 250 VOLTIOS.
9. INTERRUPTORES UNIPOLARES PARA 16A. DE CAPACIDAD SIMILAR A LOS DE LA SERIE MAGIC DE TICINO CON PLACAS DE ALUMINIO ANODIZADO.
10. EL TABLERO(S) DE DISTRIBUCION ELECTRICA ESTARA CONSTITUIDO POR UNA CAJA, MARCO Y PUERTA HERMETICA METALICA O DE POLICARBONATO (RESINA TERMOPLASTICA), AUTOEXTINGUIBLE, ALOJARA INTERRUPTORES AUTOMATICOS TERMOMAGNETICO. ACONDICIONADOS CON RIEL DIN PARA LOS INTERRUPTORES DIFERENCIALES, TENDRAN UNA BARRA BORNERA PARA PUESTA A TIERRA DE SUS CIRCUITOS DERIVADOS. LOS TABLEROS DE PROTECCION Y CONTROL (T-BA, T-BO, T-SG, T-ASG) SERÁN DEL TIPO PARA ADOSADOR.
11. LOS INTERRUPTORES TERMOMAGNETICO TENDRÁN DE 10KA COMO MINIMO DE CAPACIDAD DE RUPTURA, DEBE LLEVAR IDENTIFICADAS LAS PALABRAS FUERA (OFF) Y SOBRE (ON).
12. EL CABLEADO PARA ARTEFACTOS DE ILUMINACION DE JARDINES (ESTACAS) Y SALIDAS DE ILUMINACION DE PISO DEBEN EFECTUARSE CON CONDUCTORES 2x2.5mm² TIPO NYY.
13. EL SISTEMA DE PUESTA A TIERRA, DE LAS INSTALACIONES DE BAJA TENSION GARANTIZARA UNA RESISTENCIA DE DISPERSION, MENOR A 9 OHMIOS, CUANDO NO SE OBTENGA LOS RESULTADOS ESPERADOS, SE AGREGARAN DOS DOSIS DE THOR-GEL A CADA POZO.
14. LAS LINEAS DE PROTECCION, SE LLEVARAN DESDE LA BARRA BORNERA DEL TABLERO DE DISTRIBUCION A LOS TOMACORRIENTES Y CAJAS ESPECIALES.
15. LOS SENSORES CON TECNOLOGIA DUAL, INFRAROJO PASIVO Y ULTRASONIDO, TENDRÁ QUE SER CALIBRADO EN OBRA, SEGÚN LOS NIVELES DE LUZ NATURAL Y REQUERIMIENTOS DEL ARQ. PROYECTISTA O DEL CLIENTE.

NOTA.
INTERRUPTORES DIFERENCIALES:
a) Segun Norma CNE 150-400(7). La corriente Nominal del interruptor diferencial debe ser igual o mayor que la corriente nominal del interruptor automatico.
b) Segun Norma CNE 150-400(9). Se puede instlar un interruptor diferencial de 30mA de sensibilidad en cada circuito derivado e instalado aguas abajo del interruptor automatico respectivo.

NOTAS	PLANO N°	PLANOS DE REFERENCIA	N° REV.	FECHA	REVISIONES	POR	REV	APR	CLIENT

ESTE PLANO Y LA INFORMACION CONTENIDA SON PROPIEDAD DE CICPSA INGENIEROS S.A.C. SU USO SIN PREVIA AUTORIZACION ESTA PROHIBIDA. CUALQUIER MODIFICACION O ADAPTACION DE LOS DATOS EN EL PLANO SERA RESPONSABILIDAD EXCLUSIVA DEL USUARIO SIN NINGUNA RESPONSABILIDAD LEGAL DE CICPSA INGENIEROS S.A.C.

CICPSA INGENIEROS S.A.C.
PROYECTOS DE INGENIERÍA Y CONSTRUCCIÓN

APROBACION	FECHA	FIRMAS	NOMBRES	FECHA	FIRMAS
CLIENTE: J.R.A.R			DISEÑADO POR: V.GABINO		
			DIBUJADO POR: V.GABINO		
			REVISADO POR: V.GABINO		

CLIENTE — CICPSA

COD.PROY.CI: CIC-PLA-11-08-18
PLANO CI N°: PLANO_CIC-PLA-11-08-18_01

PROPIETARIOS: JOEL RONALD CLEMENTE VARGAS
PROYECTO: VIVIENDA MULTIFAMILIAR 4 PISOS
PROFESIONAL: ING. JOSE ANGLAS PEREZ — CIP: 151469
UBICACIÓN: AV. MARGINAL S/N - FUNDO CLEMENTE - JUNIN - SATIPO - SAN MARTIN DE PANGOA
ESPECIALIDAD: INST. ELECTRICAS
PLANO: LUMINARIAS
LAMINA: IIEE-4
ESCALA: 1/50
DIBUJO: D.S.R.D
FECHA: 14/03/2022
REVISIÓN: A

04 DE 06